Horno Serie 6000 SurroundCook con limpieza pirolítica

BPB23112ZM

Resultados a la atura de tus expectativas
El gratinado perfecto, los platos de carnes más crujientes y tiernos, bizcochos jugosos y esponjosos. Conseguir resultados uniformes en cada una de tus recetas requiere una cantidad de calor precisa, controlada y bien distribuida por todo el interior del horno. La avanzada tecnología de ventilación del horno SurroundCook

Horno SurroundCook Pirolítico (2 ciclos de pirólisis) de 9 funciones con mandos escamoteables y panel de control de 3 botones, Carriles telescópicos en 1 nivel, INOX Antihuellas, Clase A

Ventajas y características

Anillo térmico adicional, cocina en varios niveles a la vez con el mejor resultado*
El elemento térmico adicional de este horno garantiza la cocción uniforme de todas tus recetas, incluso si estás utilizando hasta tres bandejas a la vez. Todo perfecto de la primera hasta la última remesa. *Imagen orientativa que explica la funcionalidad del anillo térmico. No implica que el modelo

Limpieza pirolítica, el horno se limpia solo
Activando la función de limpieza pirolítica, la suciedad, la grasa y los restos de alimentos del horno quedarán reducidos a cenizas que puedes luego eliminar fácilmente con la ayuda de un paño húmedo.

Ventilador XXL, cocina de manera uniforme y eficiente
La eficiencia energética y la cocción eficaz van de la mano con este horno. Cuenta con un ventilador XXL que hace que el aire circule uniformemente por toda la cavidad. El resultado, un calentamiento más rápido y temperaturas de cocción que pueden reducirse hasta un 20% ahorrando tiempo y energía.

Bandeja XL, hornea remesas más grandes
Menos no siempre es más, particularmente cuando se trata de hornear deliciosas galletas o pastas. Nuestra bandeja XL es un 20% más amplia que las bandejas de hornear convencionales para que puedas trabajar con grandes remesas con la seguridad de que cada una de ellas quedará perfectamente horneada.

- Horno independiente
- Horno multifunción
- Clasificación energética: A
- Funciones de cocción del horno: Cocción convencional/tradicional, Descongelar, Grill rápido, Mantener caliente, Carnes, Turbo + Horneado sin extraer la humedad, Función Pizza, Turbo, Grill Turbo
- Inox antihuellas
- Con 3 niveles de cocción
- Limpieza pirolítica con recordatorio automático
- Limpieza pirolítica
- Propuesta automática temperatura
- Regulación electrónica temperatura
- Seguridad niños
- Sistema seguridad de desconexión automática
- Indicadores de calor residual
- Mandos escamoteables
- Funciones electrónicas: Pirólisis de 2 ciclos, Avisador acústico, Bloqueo de seguridad, Modo DEMO, Indicador de bloqueo de puerta, Interruptor de luz en la puerta, Tiempo de cocción, Regulación electrónica de la temperatura, Bloqueo electrónico de la puerta, Fin de cocción, Avisador de minutos, Pirólisis diferida, Recordatorio de limpieza pirolítica, Indicador de temperatura real, Indicador de calor residual, Aprovechamiento del calor residual, Display del tiempo transcurrido, Desconexión de seguridad, Códigos de error, Sugerencia de temperatura, Hora del día
- Iluminación interior halógena
- Iluminación automática con la apertura de puerta
- Puerta fácil limpieza
- El ventilador deja de funcionar al abrir la puerta del horno
- Ventilador tangencial
- Bandejas del horno: 1 bandeja pastelera de esmalte gris
- Parrillas: 1 parrilla cromada
- Modo Demo
- Códigos de servicio
- Longitud del cable electrico 1.6m

Horno Serie 6000 SurroundCook con limpieza pirolítica

BPB23112ZM

Especificaciones de producto

Tipo de producto	Horno multifunción
Clase	Clase A+
Temperaturas	30°C - 300°C
Panel	Display LED
Mandos	Escamoteables
Potencia máxima (W)	3490
Funciones de cocción	Cocción convencional/tradicional, Descongelar, Grill rápido, Mantener caliente, Carnes, Turbo + Horneado sin extraer la humedad, Función Pizza, Turbo, Grill Turbo
Índice de eficiencia energética	81.2
Limpieza	Pirolítica
Medidas hueco (mm)	600x560x550
Modelo	BPB23112ZM
Alto (mm)	594
Ancho (mm)	594
Alto interior (mm)	0
Fondo (mm)	568
Accesorios incluidos	1 Carril TR1LV
Alto hueco (mm)	600
Ancho hueco (mm)	560
Fondo hueco (mm)	550
Ancho interior (mm)	0
Fondo interior (mm)	0
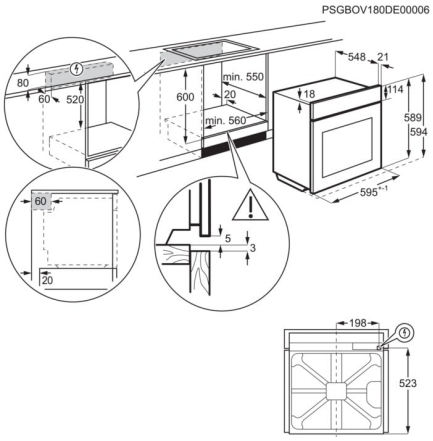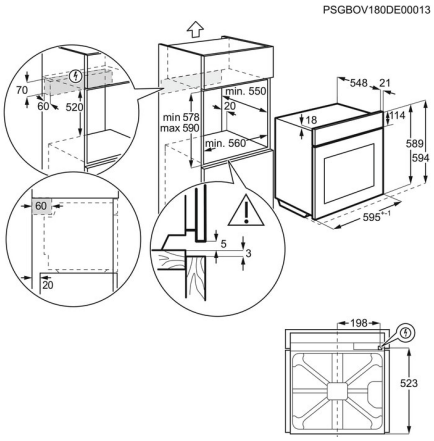
Máx. Potencia grill (W)	2300
Frecuencia (Hz)	50/60
Voltaje (V):	220-240
Nivel de ruido dB(A)	44
Consumo energético en modo estándar (kWh/ciclo)	0.93
Consumo energético en circulación forzada (kWh/ciclo)	0.69
Tipo de cavidad	Grande
Fuente de energía	Eléctrico
Código de producto	949 498 022
Código EAN	7332543620623
Código de producto	B - Open All